Fast

POZZI-GINORI

vaso sospeso RIMFREE® (include fissaggio e sedile)

wall hung WC RIMFREE® (including fixing kit and seat)

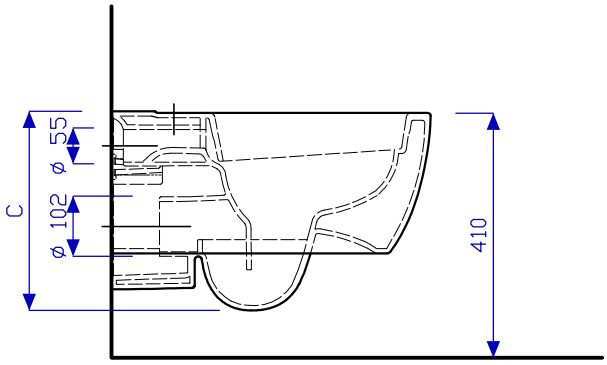

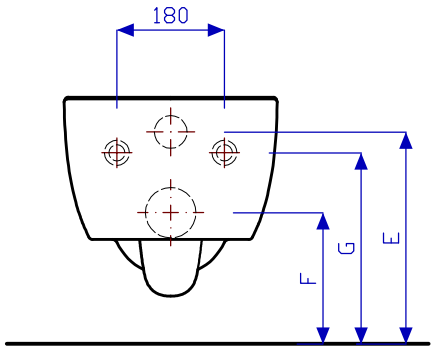

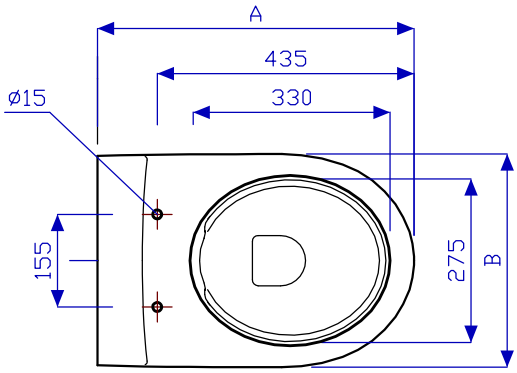

Cod.	descrizione	Quote d'ingombro Dimensions A	B	C	Quote d'installazione installation F	G	E
78355000	FAST VASO SOSPESO RIMFREE +S+F BIANCO	530	355	330	220	320	355
78356000	FAST VASO SOSP. RIMFREE+S AMM.+F BIANCO						

Le misure sono da considerarsi indicative. Pozzi-Ginori S.p.A. si riserva il diritto di apportare, in qualsiasi momento, modifiche tecniche, costruttive e dimensionali utili al miglioramento della nostra produzione.

78355-6_NB_26.06.13.A